ԱՐՄԱՎԻՐ ՔԱՂԱՔԻ ԹԻՎ 11 ՄԱՆԿԱՊԱՐՏԵԶԻ ՏԱՆԻՔԻ ԲԵՏՈՆԵ ՀԵՆԱՍՏԱՊԱՍՏՆԵՐԻ ՀԱՏԱԿԱԳԻԾ Մ 1: 200

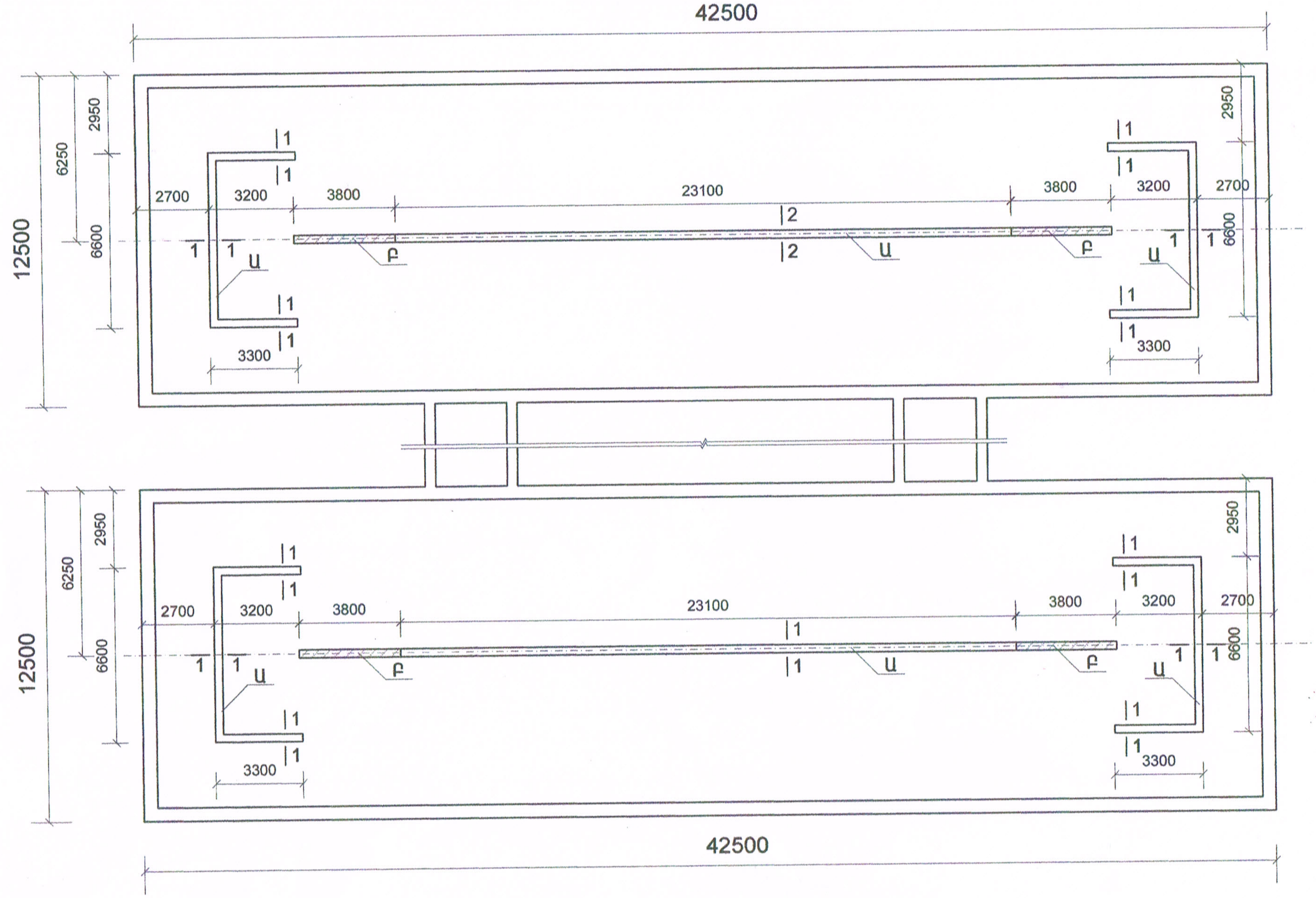

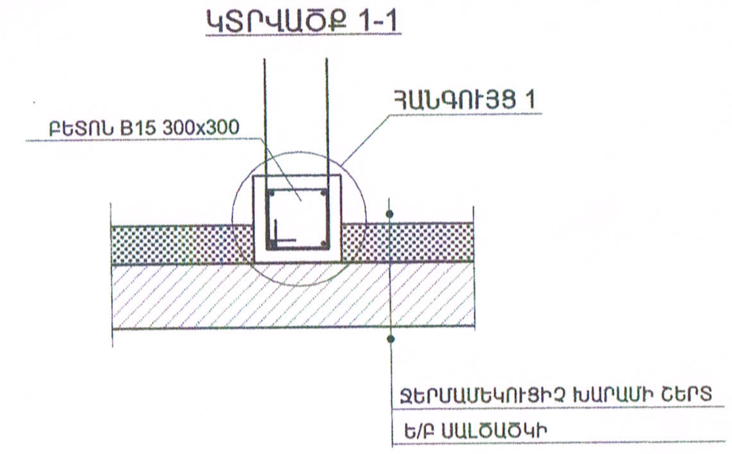

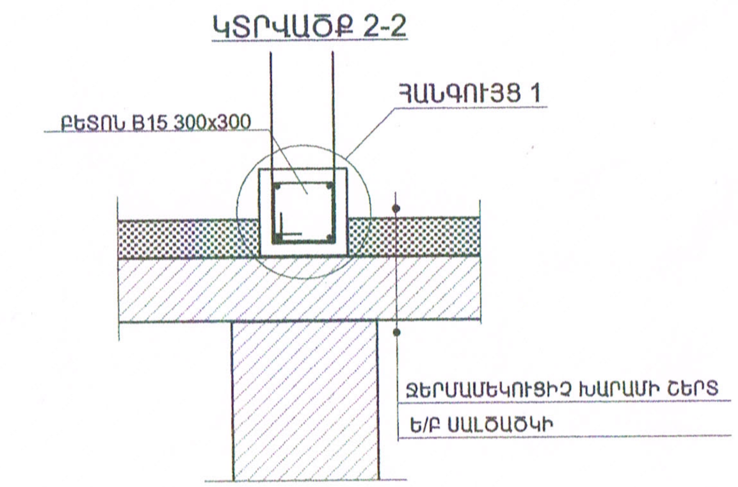

Ա-ԿԱՌՈՒՑՎՈՂ Ե/ԲԵՏՈՆՅԱ ՀԵՆԱՍՏԱՊԱՍՏ

Բ-ԱՌԿԱ ԲԵՏՈՆՅԱ ՀԵՆԱՍՏԱՊԱՍՏ

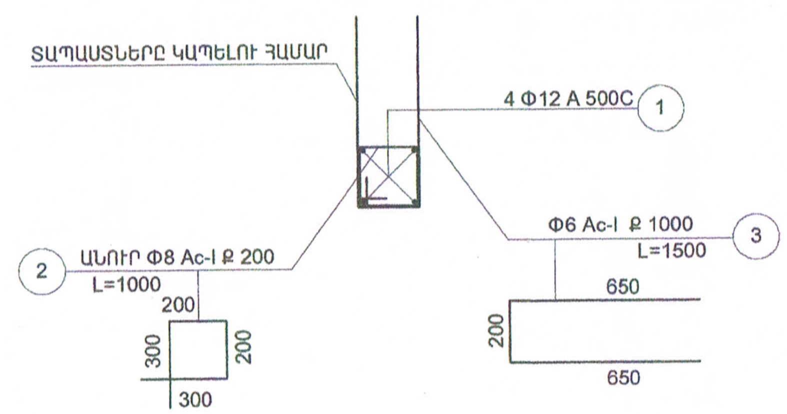

ՄԻԱՁՈՒՅԼ Ե/Բ ԷԼԵՄԵՆՏՆԵՐԻ ՄԱՍՆԱԳԻՐ

Տարրի մակնիշը	Քա-նակը	Բետոնի մակնիշը	Բետոնի ծավալը մ³		Ամրան								Ծանոթություն
					Միավորի							Ընդհանուր	
			Միա-վորի	Ընդ-հանուր	Դիրք N	Դասը	Տրամա-գիծը մմ	Երկարու-թյունը մ	Քանա-կը	Ընդհ. երկար. մ	Կշիռը կգ Միավորի	Կշիռը կգ Ընդհանուր	Կշիռը կգ	
ԲԵՏՈՆԵ ՀԵՆԱՍՏԱՊԱՍՏ	2	B15	4.35	8.70	1	A500C	12			380.8			338.15	
					2	Ac-I	8	1	244		0.395	96.38	192.76	
					3	Ac-I	8	1.5	54		0.333	17.982	35.964	

ՓՈՐՁԱՔՆՆՈՒԹՅՈՒՆ
«ԱՐՏԱՔՆԱՅԱՑ-ԿՏՓ» ՍՊԸ
«___» ________ 201 թ.

Թերթ	Ալբոմ	Նախագծի անվանումը		Նախագիծ	Պատվեր
6		ԱՐՄԱՎԻՐ ՔԱՂԱՔԻ ԹԻՎ 11 ՄԱՆԿԱՊԱՐՏԵԶԻ ՏԱՆԻՔԻ ՎԵՐԱՆՈՐՈԳՈՒՄ		ՃՇ ՄՄ	№
Թերթեր		Օբյեկտի անվանումը: ԱՐՄԱՎԻՐ ՔԱՂԱՔԻ ԹԻՎ 11 ՄԱՆԿԱՊԱՐՏԵԶԻ ՏԱՆԻՔԻ ՎԵՐԱՆՈՐՈԳՈՒՄ	ԳԼԽ. ՃԱՐՏԱՐԱՊԵՏ	Գ. ԳՐԻԳՈՐՅԱՆ	
			ՃԱՐՏԱՐԱՊԵՏ		
14	Մասշտաբ 1:200	Թերթի անվանումը: ԲԵՏՈՆԵ ՀԵՆԱՊԱՏԵՐԻ ՀԱՏԱԿԱԳԻԾ	ԳԼԽ. ՃԱՐՏԱՐԱԳԵՏ		
			ՃԱՐՏԱՐԱԳԵՏ	Ա.ՄԿՐՏՉՅԱՆ	

ՄԿՐՏՉՅԱՆ